MA088 (de_en)
Montageanleitung

BCC Kabelsteckverbinder

Inhalt

Sicherheitshinweise.....2
Notwendiges Werkzeug 3
Montage Stecker 3
Montage Klebefolie 3
Steckvorgang 3
Trennvorgang.....3
Notizen 4

MA088 (de_en)
Assembly instructions

BCC battery cable connector

Content

Safety Instructions.....2
Tools required 3
Pin assembly 3
Adhesive foil assembly.....3
Plugging operation 3
Unplugging operation.....3
Notes 4

Sicherheitshinweise

Die Montage und Installation der Produkte darf ausschliesslich durch Elektrofachkräfte oder elektrotechnisch unterwiesene Personen unter Berücksichtigung aller anwendbaren gesetzlichen Sicherheitsbestimmungen und Standards erfolgen. Stäubli Electrical Connectors (Stäubli) lehnt jegliche Haftung infolge Nichteinhaltung dieser Warnhinweise ab.

Benutzen Sie nur die von Stäubli angegebenen Einzelteile und Werkzeuge. Weichen Sie nicht von den hier beschriebenen Vorgängen zur Vorbereitung und Montage ab, da sonst bei der Selbstkonfektionierung weder die Sicherheit noch die Einhaltung der technischen Daten gewährleistet ist. Ändern Sie das Produkt nicht in irgend einer Weise ab.

Nicht von Stäubli hergestellte Steckverbindungen, die mit Stäubli-Elementen steckbar sind und von einigen Herstellern manchmal auch als „Stäubli-kompatibel" bezeichnet werden, entsprechen nicht den Anforderungen für eine sichere, langzeitstabile elektrische Verbindung und dürfen aus Sicherheitsgründen nicht mit Stäubli-Elementen gesteckt werden. Stäubli übernimmt daher keine Haftung, falls diese von Stäubli nicht freigegebenen Steckverbindungen mit Stäubli-Elementen gesteckt werden und deshalb Schäden entstehen.

Grundsatz für den Schutz gegen elektrischen Schlag [IEC, DIN EN 61140 (VDE 0140 Teil 1) Pt. 4]
Gefährliche aktive Teile dürfen nicht berührbar sein, und berührbare leitfähige Teile dürfen nicht gefährlich aktiv sein:
- weder unter normalen Bedingungen (ohne Fehler, bei bestimmungsgemässer Verwendung),
- noch unter Bedingungen eines Einzelfehlers, z.B. fehlerhafte Basisisolierung.

Schutz gegen elektrischen Schlag für ungekapselte Steckverbinder:
Der Schutz wird vom Kunden durch das Endprodukt sichergestellt, in das die Steckverbinder eingebaut werden. Oder es liegt eine Sicherheitskleinspannung (SELV – safety extra low voltage) an. Der Berührungsschutz muss durch Einbaumassnahmen oder durch das Anlegen von Sicherheitskleinspannung sichergestellt werden.

Die hier beschriebenen Arbeiten dürfen nicht an stromführenden Teilen durchgeführt werden. Batterieanschlüsse stehen unter Spannung. Ein Kurzschluss oder Erdschluss muss verhindert werden.

Die Steckverbindungen dürfen nicht unter Last getrennt oder gesteckt werden. Das Stecken und Trennen unter Spannung ist zulässig.

Vor jedem Gebrauch ist durch Besichtigen (im besonderen die Isolation) zu prüfen, ob keine äusseren Mängel vorhanden sind. Wenn Zweifel bezüglich der Sicherheit bestehen, muss ein Fachmann hinzugezogen werden oder der Steckverbinder muss ausgetauscht werden.

Nicht gesteckte Steckverbinder sind vor Feuchtigkeit und Schmutz zu schützen. Die Steckverbinder dürfen nicht im verschmutzten Zustand miteinander gesteckt werden.

Weitere technische Daten entnehmen Sie bitte dem Produktkatalog.

Safety instructions

The products may be assembled and installed exclusively by certified electricians or electrically trained persons duly observing all applicable safety standards.
Stäubli Electrical Connectors (Stäubli) does not accept any liability in the event of failure to observe these warnings.

Use only the components and tools specified by Stäubli. In case of self-assembly, do not deviate from the preparation and assembly instructions as stated herein, otherwise Stäubli cannot give any guarantee as to safety or conformity with the technical data. Do not modify the product in any way.

Connectors not originally manufactured by Stäubli which can be mated with Stäubli elements and in some cases are even described as "Stäubli-compatible" by certain manufacturers do not conform to the requirements for safe electrical connection with long-term stability, and for safety reasons must not be plugged together with Stäubli elements. Stäubli therefore does not accept any liability for any damages resulting from mating such connectors (i.e. lacking Stäubli approval) with Stäubli elements.

Basic rules for protection against electric shock [IEC, DIN EN 61140 (VDE 0140 Part 1) Pt. 4]
It must not be possible to touch dangerously live parts, and touchable conductive parts must not be dangerously live:
- either under normal conditions (when correctly used and in the absence of any fault)
- or in the presence of a single fault, e.g. defective base insulation

Protection against electric shock for unencapsulated plug connectors:
Protection is ensured by the customer through the end product in which the plug connectors are installed. Or the applied voltage is below the safety extra low voltage (SELV) limit. The touch protection must be ensured by installation measures or by the application of safety extra-low voltage.

The work described here must not be carried out on load-carrying parts. It must be borne in mind that battery terminals are live. A short circuit or earth fault must be prevented.

The plug connections must not be disconnected under load. Plugging and unplugging when live is permitted.

Each time the connector is used, it should previously be inspected for external defects (particularly in the insulation). If there are any doubts as to its safety, a specialist must be consulted or the connector must be replaced.

Unmated plug connectors must be protected from moisture and dirt. The male and female parts must not be plugged together when soiled.

For further technical data please see the product catalogue.

Notwendiges Werkzeug

(ill. 1)
Drehmomentschlüssel SW13

Tools required

(ill. 1)
Torque wrench WAF13

Montage Stecker

(ill. 2)
Der Stecker wird über das M10 Gewinde in den Kontaktblock eingeschraubt und mit einem Drehmoment von 10 Nm festgezogen.

Pin assembly

(ill. 2)
The pin is screwed into the contact block by means of the M10 thread and tightened to a torque of 10 Nm.

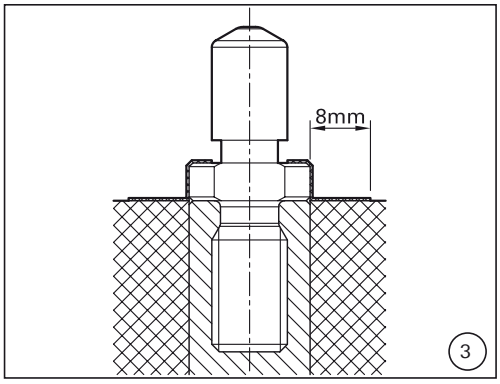

Montage Klebefolie (optional)

(ill. 3)
Eine Klebefolie wird zur Sicherstellung der Kriechstrecken über die Basis des Pins gezogen und gut angedrückt. Dabei ist darauf zu achten, dass die Folie von der Kante des Metallteils an mindestens 8mm auf nicht leitendem Material aufliegt.

Adhesive foil assembly (optional)

(ill. 3)
To maintain the creepage distances an adhesive foil is pulled over the base of the pin and pressed firmly in place. Care must be taken that the foil rests on non-conductive material over a distance of at least 8mm from the edge of the pin.

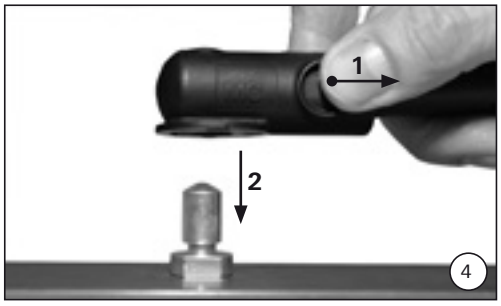

Steckvorgang

(ill. 4)
Für die Verbindung wird der BCC mit der schwarzen Isolation am Minuspol und der roten Isolation am Pluspol angeschlossen. Dazu wird die Isolation in Kabelrichtung verschoben wodurch die Verriegelung freigegeben wird. Nach vollständiger Steckung kann die Isolation losgelassen werden und durch die Federfunktion wird der Steckverbinder automatisch verriegelt. Die Wirksamkeit der Verrieglung wird durch leichtes Ziehen des Steckverbinders nach oben, ohne Betätigung der Verriegelung, geprüft.

Plugging operation

(ill. 4)
In order to effect connection, the BCC with the black insulation is plugged on the negative pole and the one with the red insulation on the positive pole. The insulator is pushed in the direction of the cable so as to free the locking device.
When the plugging operation has been completed, the insulator can be released and the connector is automatically locked by spring action. Correct locking is checked by pulling upwards on the connector without actuating the locking device.

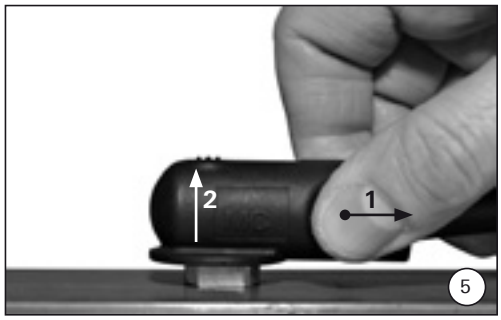

Trennvorgang

(ill. 5)
Zum Trennen des Steckverbinders wird die Isolation in Pfeilrichtung betätigt und gleichzeitig Axial zum Stecker abgezogen.

⚠ Achtung
Im ungesteckten Zustand sind die Steckerteile wie auch die Buchsenteile nicht IP2X berührgeschützt. Der Berührschutz muss durch den Endanwender sichergestellt werden und der Zugang darf nur für Elektrofachkräfte oder elektrotechnisch unterwiesene Personen möglich sein.

⚠ Achtung
Ein Trennen unter Last ist nicht zulässig.

Unplugging operation

(ill. 5)
In order to unplug the connector, the insulator is moved in the direction of the arrow and at the same time pulled upwards in line with the pin.

⚠ Attention
In the unplugged state, the plug parts and socket parts are not touch protected according to IP2X. Touch protection must be ensured by the end user, and access must be possible only for trained personnel.

⚠ Attention
Disconnection must not be effected under load.

Notizen / Notes:

Hersteller/Producer:
Stäubli Electrical Connectors AG
Stockbrunnenrain 8
4123 Allschwil/Switzerland
Tel. +41 61 306 55 55
Fax +41 61 306 55 56
mail ec.ch@staubli.com
www.staubli.com/electrical

© by Stäubli Electrical Connectors AG, Switzerland – MA088 – 01.2017, Index a, Marketing Communications – Änderungen vorbehalten / Subject to alterations